Cincinnati VR

Equipement standard

- Butée de profondeur sur colonnette.
- Version établi : tête réglable en hauteur avec manivelle de monte et baisse sur la tête.
- Version colonne : avec monte et baisse de la table par crémaillère.
- Protecteur d'outil asservi.

P 23S + Table carrée avec étau TCE

Caractéristiques techniques

Capacité de perçage - Acier 60 kg (mm)	23
Cône de broche	CM 2
Diamètre du fourreau de broche (mm)	52
Course de broche (mm)	120
Alimentation standard (Volt) Nous consulter pour une autre tension	Tri/400
Distance broche colonne (mm) version établi version colonne	 210 200
Diamètre de la colonne (mm) version établi version colonne	 80 100

Vitesses : 10 vitesses de 150 à 6500 tr/mn

P 23S version colonne

- Poids version TR : 205 kg
- Poids version TCE : 230 kg
- Table TR : 360 x 340 mm
- Table TCE : 370 x 370 mm
- 2 Rainures en T 14 mm
- Entraxe : 140 mm

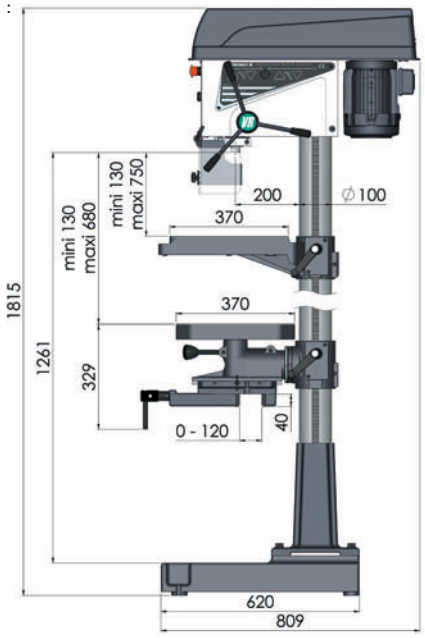

Options accessoires

Version colonne avec table carrée réversible avec étau à l'opposé TCE

Eclairage tube Led

Arrosage :
Version établi
Version colonne

Socle avec cuvette, porte et tablette

Colonne rehaussée en version établi
200mm

Socle mécanicien
(pour perceuse à colonne)
615x400 2 Rainures en T 14mm
Entraxe : 140mm

Arbre de montage CM2/B16
avec mandrin Autoserrant 2,5 à 16mm

Etau de perçage ouverture et largeur de mors 100mm EP100 BF

Affichage digital descente broche

Têtes multibroches

Afficheur

Arrosage

Etau EP 100 BF

Tête multibroches

Socle mécanicien

AUFA outillage by SOPEFI
ZAC des Murons - 13 rue Jules Védrines - 42160 ANDREZIEUX
Tel: 0 477 613 172 - Fax : 0 540 004 608
aufa@aufa-outillage.com - www.aufa-outillage.com